# MINH CHÂU series

Dòng sản phẩm SPOT LIGHT
nhỏ gọn tiện lợi





R-LIGHTING
THE ART OF LIGHT

Tinh tế sang trọng, chất lượng vượt trội

## LỰA CHỌN MÀU CHÓA ĐÈN



Màu xanh lam (bóng)

Màu bạc (bóng)

Màu vàng hồng (bóng)

Màu đen

Màu trắng



## ĐIỀU CHỈNH GÓC NGHIÊNG

Đèn spot light Minh Châu được thiết kế với cơ chế điều chỉnh góc nghiêng lên đến 15° cho phép người dùng có thể định hướng ánh sáng theo nhu cầu sử dụng trong các không gian khác nhau – từ chiếu điểm, tạo điểm nhấn cho vật thể, đến việc phối hợp ánh sáng trong không gian nội thất, góp phần nâng cao giá trị thẩm mỹ và hiệu quả chiếu sáng tổng thể.

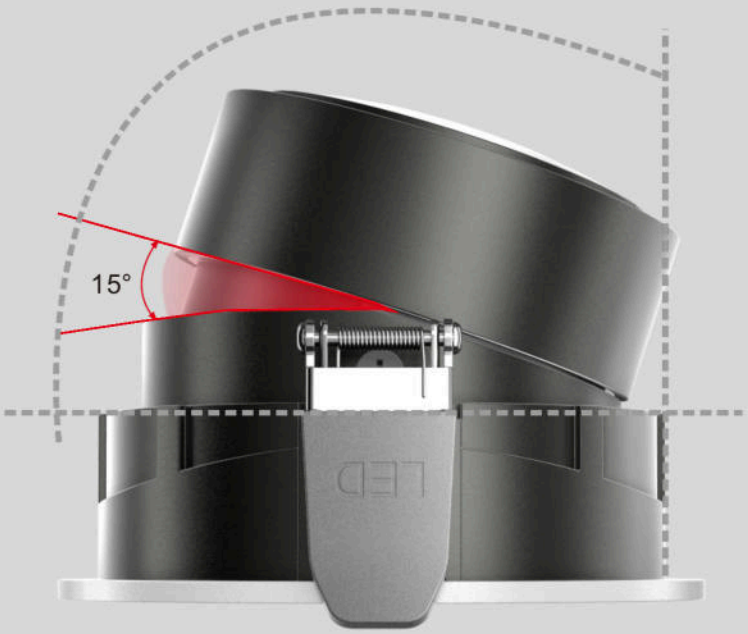


## CHỈ SỐ HOÀN MÀU CAO

Chỉ số hoàn màu (CRI) cao trên 95, đèn mang lại ánh sáng trung thực, giúp tái tạo màu sắc một cách tự nhiên và sắc nét. Đây là yếu tố quan trọng trong các không gian yêu cầu cao về thẩm mỹ và thị giác như nhà ở cao cấp, showroom, cửa hàng thời trang hay khách sạn – nơi mỗi chi tiết đều cần được tôn vinh đúng màu sắc vốn có.



*Các đèn có độ hoàn màu (CRI) thấp màu sắc kém trung thực.*

## THIẾT KẾ CHỐNG CHÓI

Sử dụng công nghệ chống chói với nguồn sáng được giấu sâu, thấy ánh sáng mà không thấy đèn cùng với thấu kính phản quang được xử lý bề mặt đặc biệt để phản xạ ánh sáng gián tiếp, phân tán đều và hạn chế hiện tượng "ánh sáng gắt" tập trung tại một điểm.

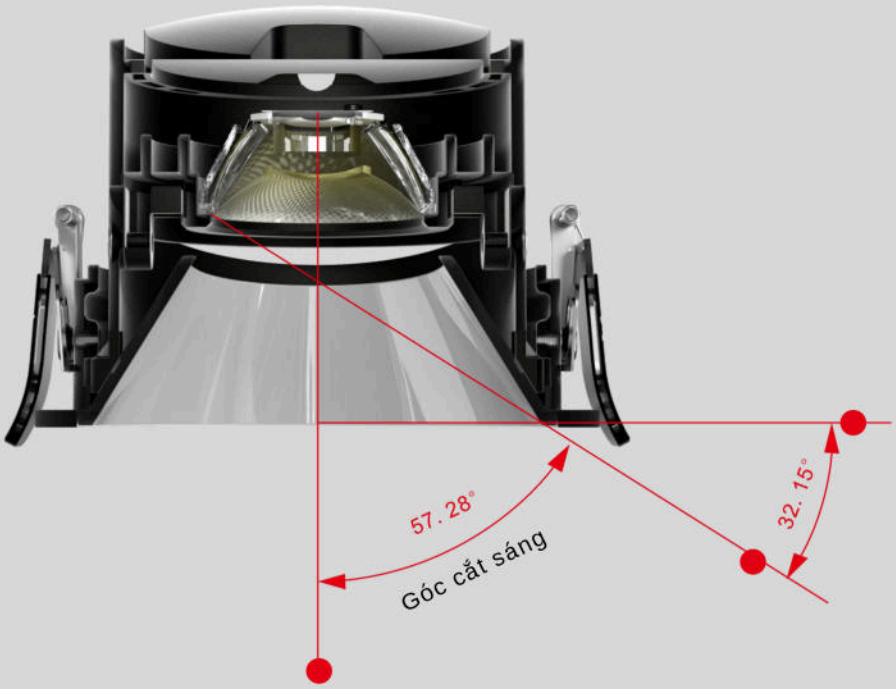


## ĐA DẠNG GÓC CHIẾU

Góc chiếu linh hoạt từ 15°, 24°, 36° đến 55° cho phép điều chỉnh ánh sáng phù hợp với mọi không gian và mục đích chiếu sáng, mang lại sự đa dạng trong việc tạo nên bầu không khí hoàn hảo cho từng khu vực.

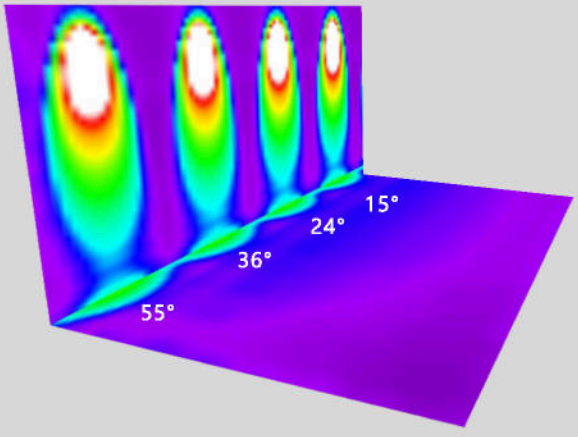


Thiết kế ánh sáng hiệu quả



Thiết kế ánh sáng đồng đều



Thiết kế góc cắt sáng tốt



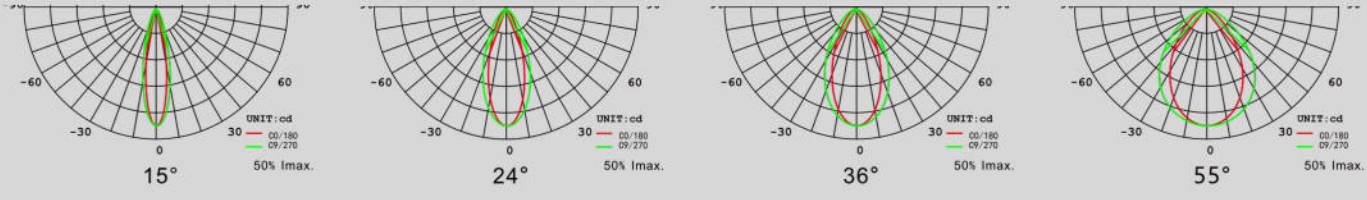

## ỨNG DỤNG

Đèn spot light Minh Châu thích hợp lắp đặt tại nhiều vị trí như: chiếu tranh tường, tủ trưng bày, kệ sách, quầy bar, quán café, showroom hoặc tạo điểm nhấn kiến trúc tại hành lang và phòng khách. Thiết kế nhỏ gọn giúp dễ dàng lắp đặt âm trần, phù hợp với cả không gian dân dụng và thương mại.



## CẤU TẠO CHI TIẾT

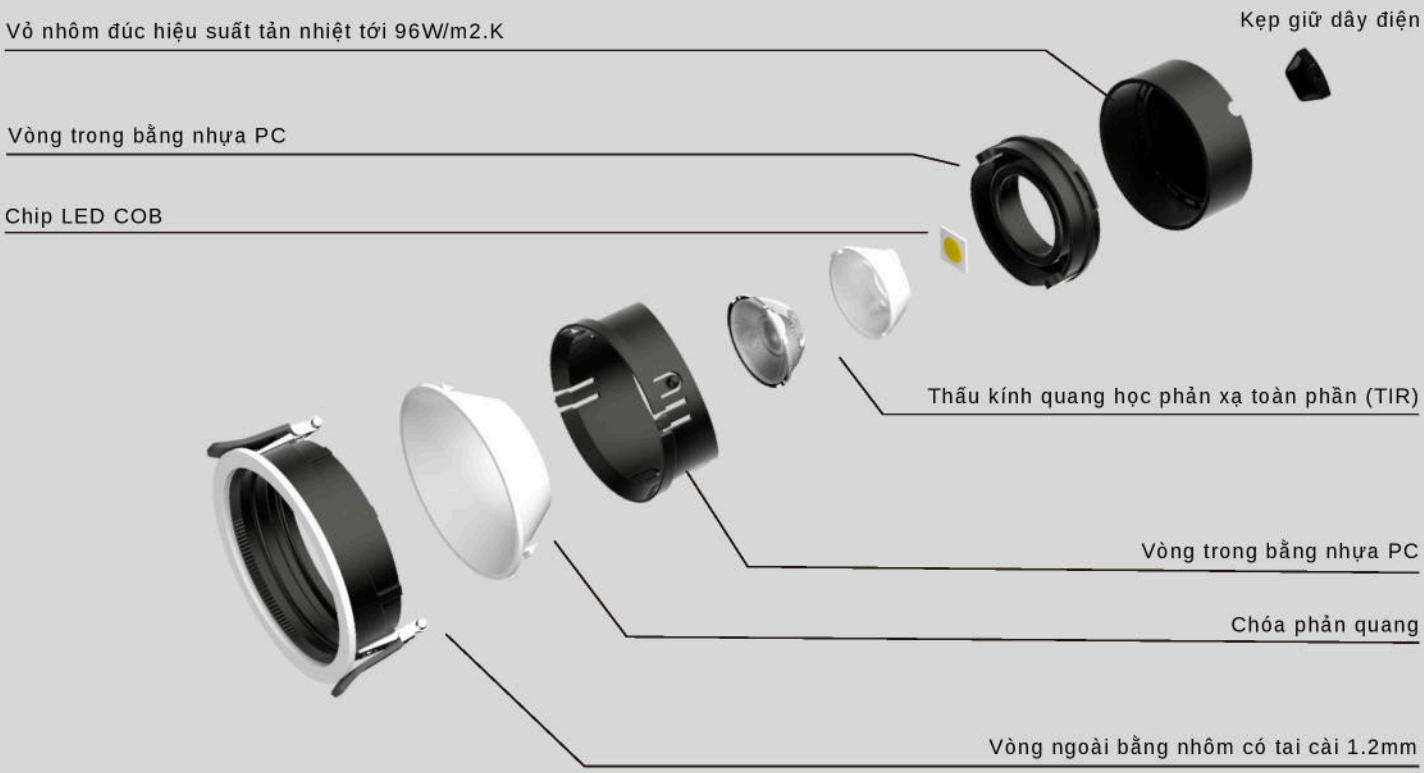


## CÔNG NGHỆ TẢN NHIỆT

Vật liệu vỏ bằng nhôm đúc liền khối, thiết kế cấu trúc tối ưu và ứng dụng công nghệ tản nhiệt đối lưu để làm tăng hiệu quả tản nhiệt giúp tăng tuổi thọ của đèn.

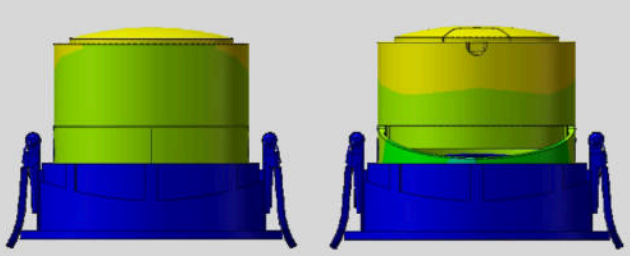

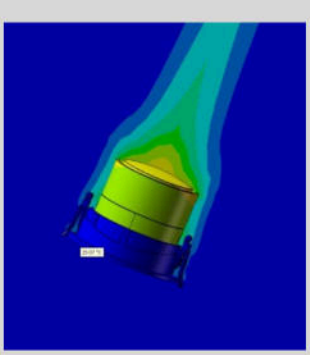

Mô phỏng quá trình tản nhiệt

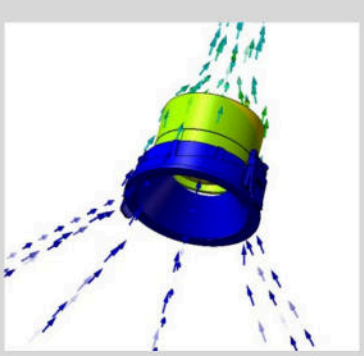

Hình minh họa đối lưu không khí

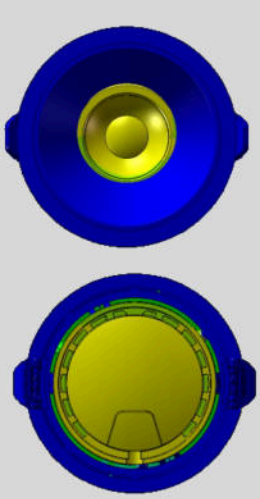

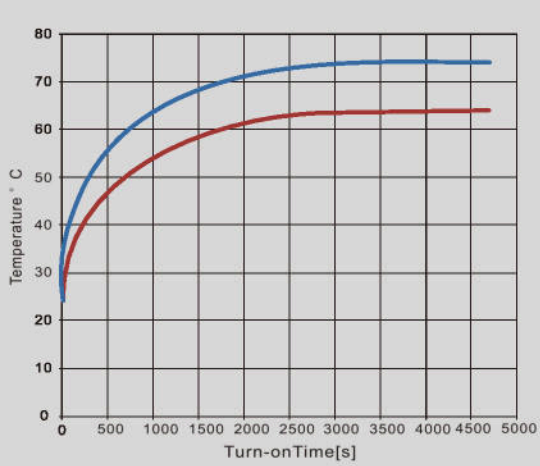


Biểu đồ gia nhiệt

— Vỏ đèn
— Nguồn sáng (chip LED)

**Điều kiện mô phỏng:**

- Công suất: 10W
- Nhiệt độ môi trường: 30°C

**Đánh giá cấu trúc:**

- Vỏ đèn tản nhiệt tổng thể hiệu quả và đồng đều, tận dụng tối đa vật liệu, không có vùng mù nào trong cấu trúc tản nhiệt.
- Chênh lệch nhiệt độ giữa chip LED và bên trong vỏ khoảng 10°C, điều này có thể phát huy đầy đủ hiệu suất của chip và duy trì độ suy giảm quang thông thấp.

## LỰA CHỌN CÔNG SUẤT VÀ KÍCH THƯỚC




| Kích cỡ | Công suất | Lỗ khoét trần | Kích thước | Góc chiếu | Ghi chú |
|---|---|---|---|---|---|
| Trung bình | 8W-10W | D75 mm | 82 x 62 mm | Thấu kính: 15°/ 24°/ 36°/ 55° | Chip LED: Osram COB<br>CRI: >95<br>CCT: 2700K - 6500K<br>Đội chói: URG<14<br>Driver: Tunable White |
| | 12W-15W | | 82 x 67 mm | | |
| | 15W-18W | | 82 x 90 mm | | |

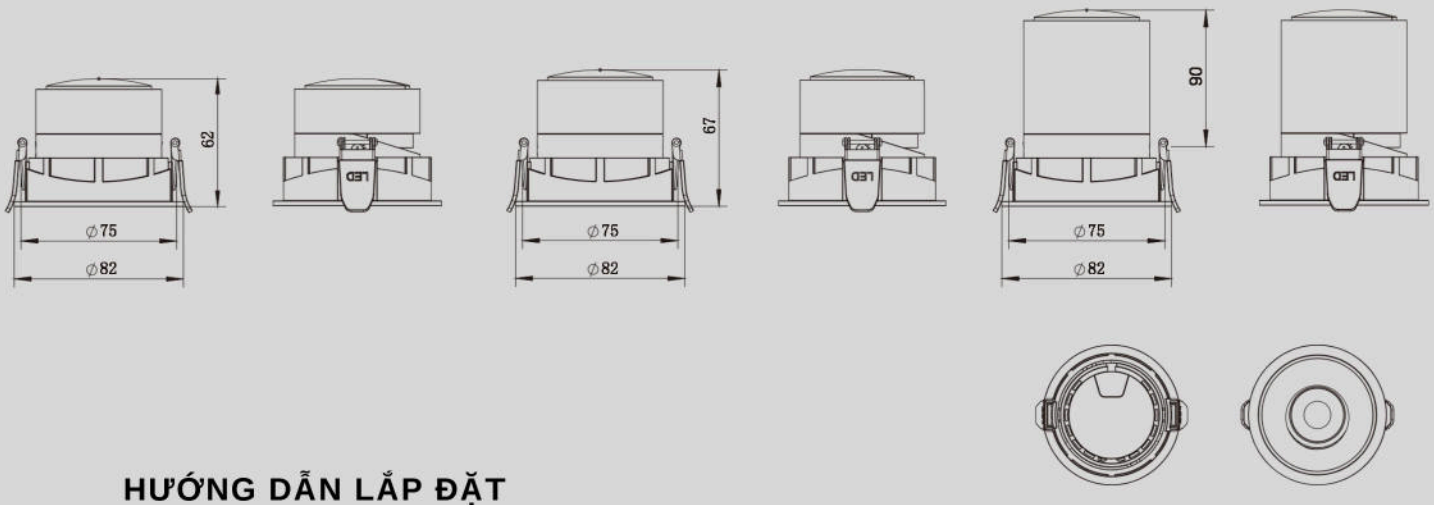


## HƯỚNG DẪN LẮP ĐẶT

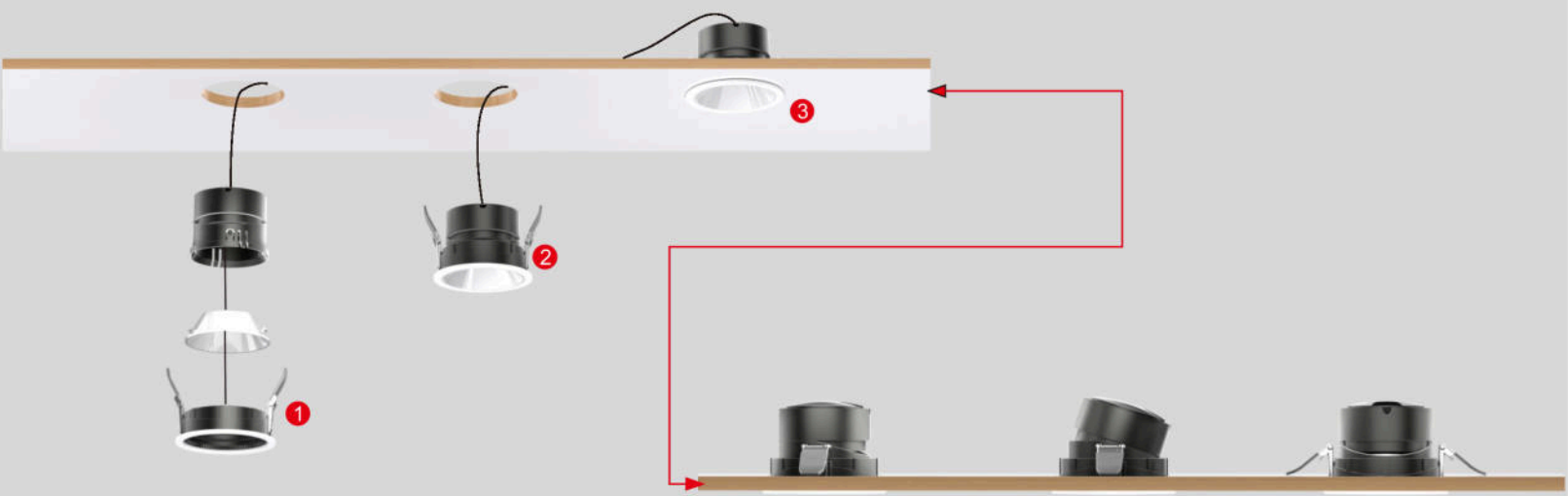

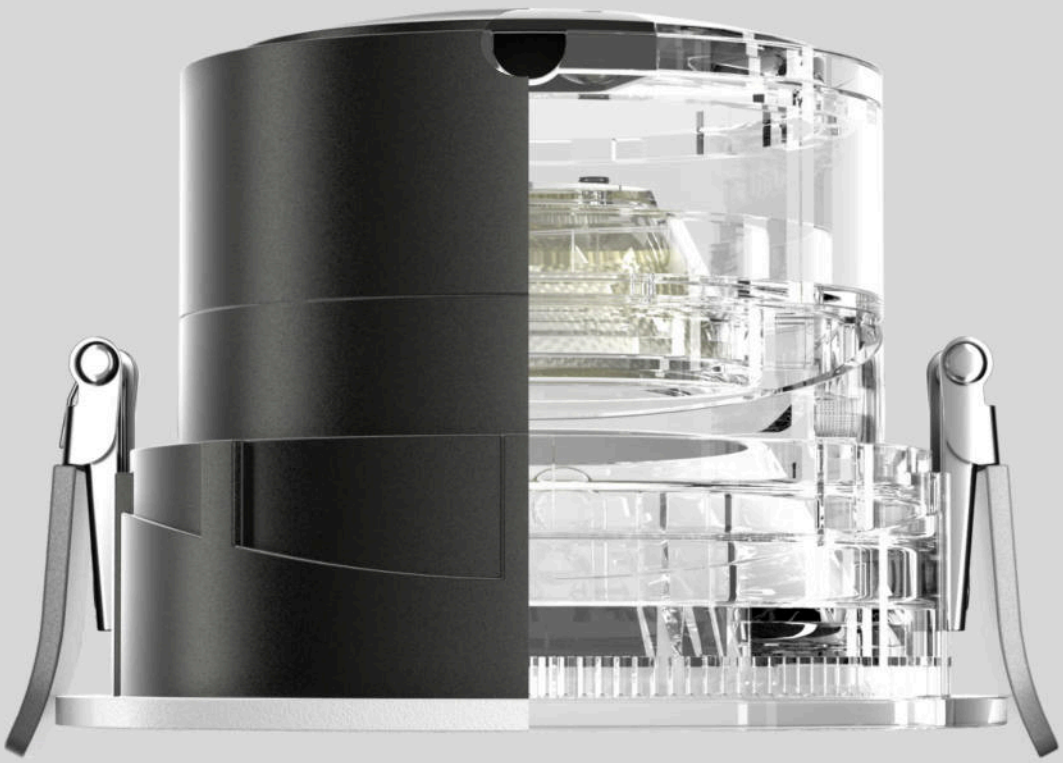



RICE

## CÔNG TY CỔ PHẦN RICE TECH

Địa chỉ: Số nhà 33, đường 3.5 khu đô thị Gamuda garden, phường Trần Phú, quận Hoàng Mai, thành phố Hà Nội
Website: https://ricetech.vn | Hotline: 0946 999 466 | Email: info@ricetech.vn