NAM SƠN series

Dòng sản phẩm SPOT LIGHT
linh hoạt cho không gian nghệ thuật



R-LIGHTING
THE ART OF LIGHT

Tinh tế sang trọng, chất lượng vượt trội

ĐA DẠNG GÓC CHIẾU

Góc chiếu linh hoạt từ 15°, 24°, 36° đến 55° cho phép điều chỉnh ánh sáng phù hợp với mọi không gian và mục đích chiếu sáng, mang lại sự đa dạng trong việc tạo nên bầu không khí hoàn hảo cho từng khu vực.

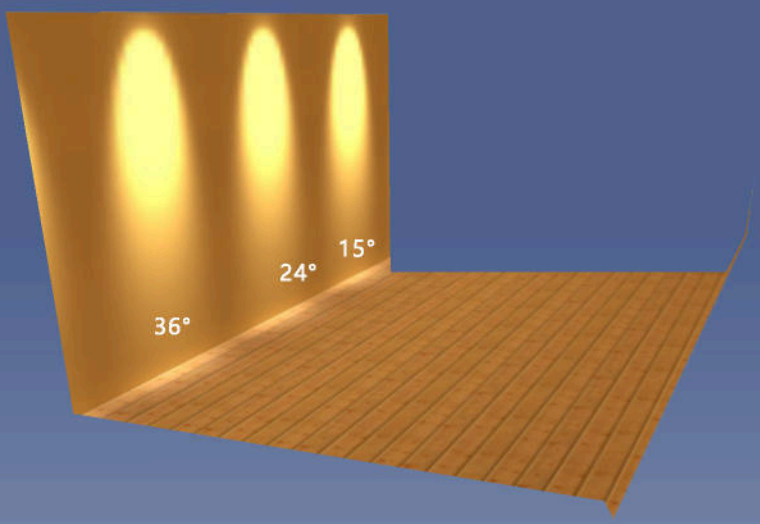

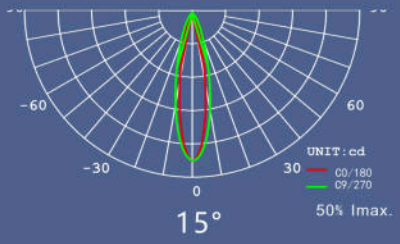

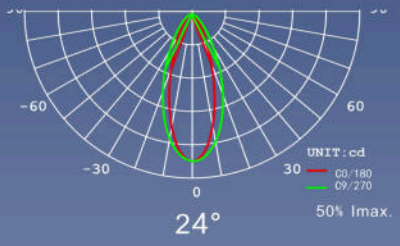

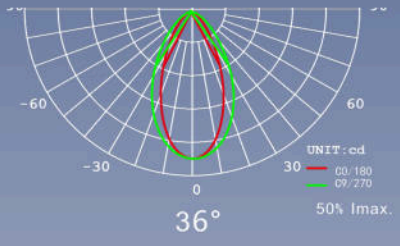

THIẾT KẾ CHỐNG CHÓI

Sử dụng công nghệ chống chói với nguồn sáng được giấu sâu, thấy ánh sáng mà không thấy đèn cùng với thấu kính phản quang được xử lý bề mặt đặc biệt để phản xạ ánh sáng gián tiếp, phân tán đều và hạn chế hiện tượng "ánh sáng gắt" tập trung tại một điểm.



ỨNG DỤNG

Spot light Nam Sơn phù hợp với các không gian nội thất mang chiều sâu nghệ thuật, các không gian sáng tạo như: gallery, studio, hay những khu vực trưng bày mang tính thẩm mỹ cao.



CÔNG NGHỆ TẢN NHIỆT

Vật liệu vỏ bằng nhôm đúc liền khối, thiết kế cấu trúc tối ưu và ứng dụng công nghệ tản nhiệt đối lưu để làm tăng hiệu quả tản nhiệt giúp tăng tuổi thọ của đèn.

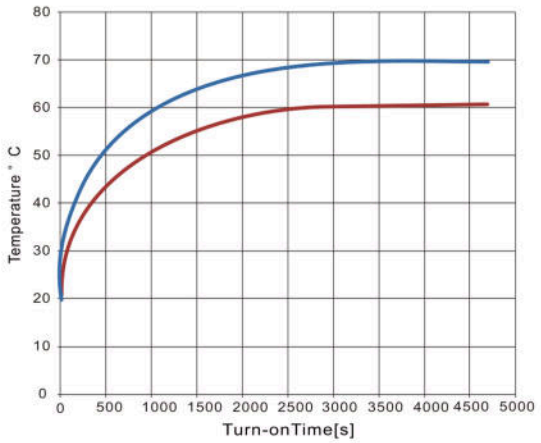

Biểu đồ gia nhiệt

— Vỏ đèn
— Nguồn sáng (chip LED)

Điều kiện mô phỏng:

- Công suất: 10W
- Nhiệt độ môi trường: 30°C

Đánh giá cấu trúc:

- Vỏ đèn tản nhiệt tổng thể hiệu quả và đồng đều, tận dụng tối đa vật liệu, không có vùng mù nào trong cấu trúc tản nhiệt.
- Chênh lệch nhiệt độ giữa chip LED và bên trong vỏ khoảng 10°C, điều này có thể phát huy đầy đủ hiệu suất của chip và duy trì độ suy giảm quang thông thấp.



Hình minh họa đối lưu không khí

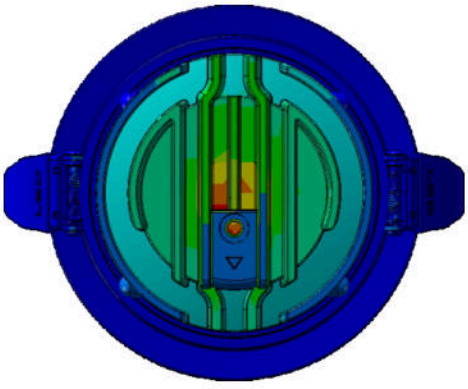

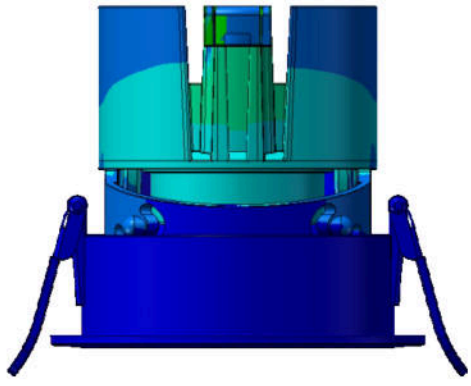

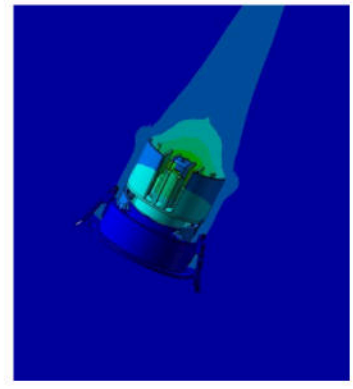

Mô phỏng quá trình tản nhiệt

CẤU TẠO CHI TIẾT

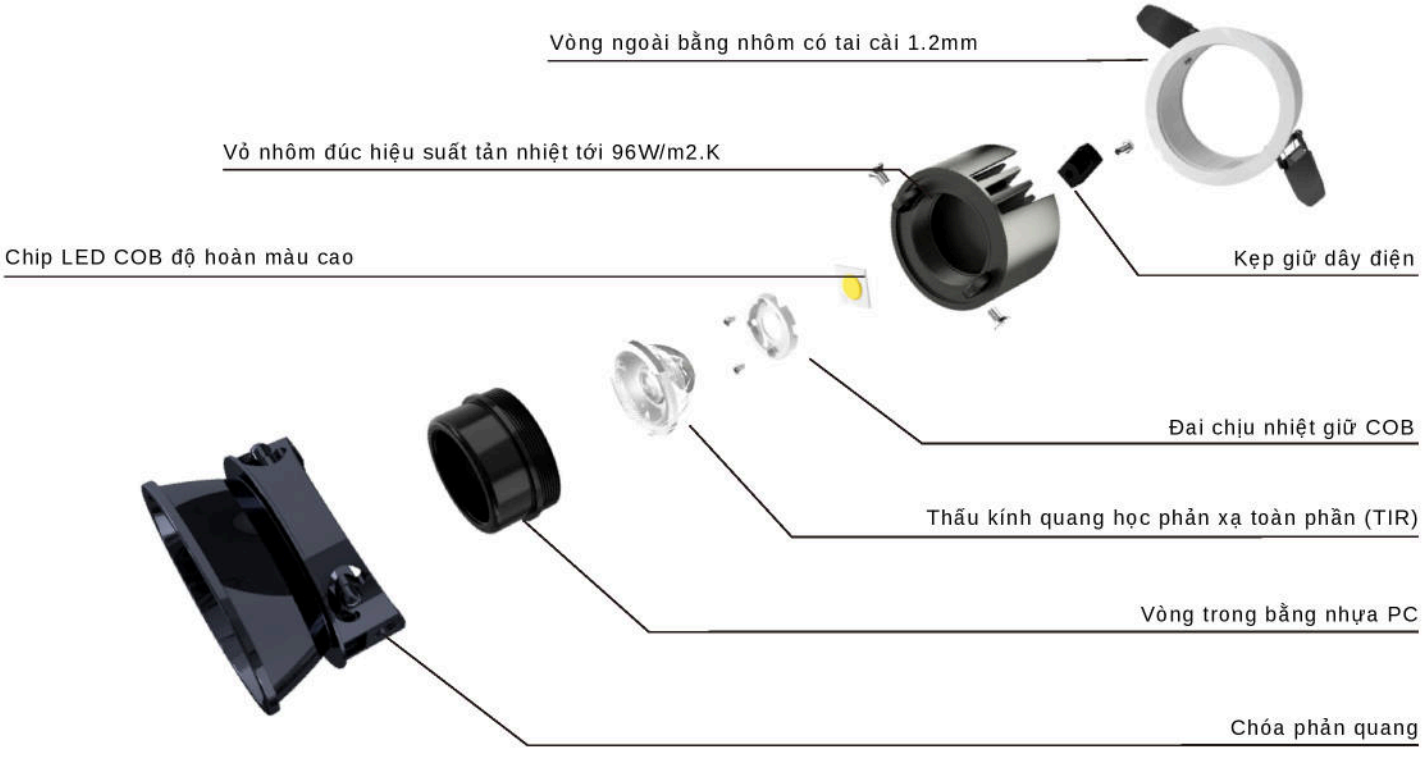

LỰA CHỌN MÀU CHÓA ĐÈN



Màu xanh lam (bóng) | Màu bạc (bóng) | Màu trắng | Màu vàng hồng (bóng) | Màu đen | Màu đen (bóng)

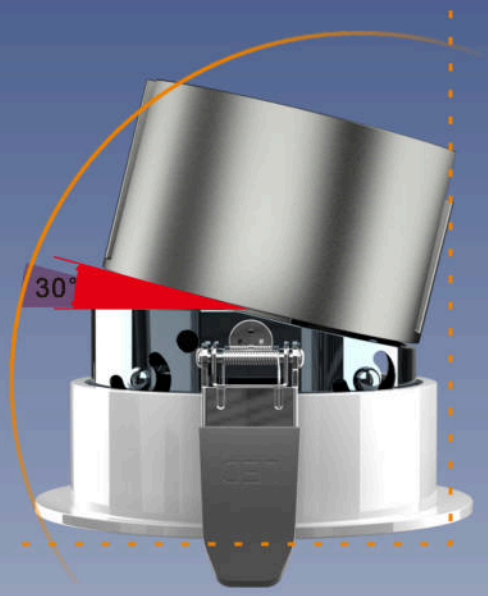

GÓC ĐỘ CÓ THỂ ĐIỀU CHỈNH
Điều chỉnh góc độ 30°giúp cho phạm vi chiếu sáng linh động hơn.



CẤU TRÚC ĐỐI LƯU KHÔNG KHÍ
TẢN NHIỆT HIỆU QUẢ CAO

HƯỚNG DẪN LẮP ĐẶT

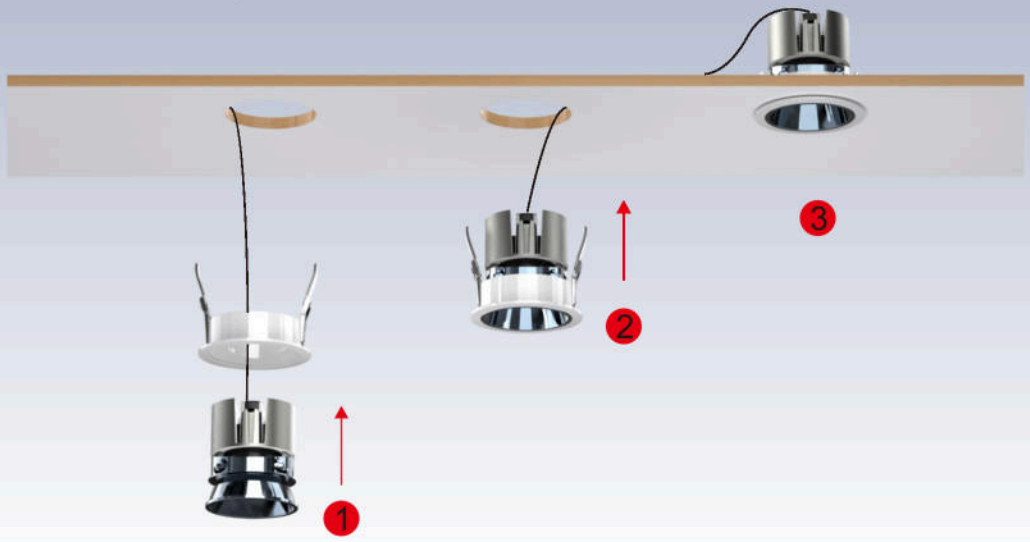

LINH HOẠT CHỌN CÔNG SUẤT VÀ KÍCH THƯỚC



Kích cỡ	Lỗ khoét trần	Công suất	Kích thước	Chọn góc chiếu	Ghi chú
Nhỏ	D55 mm	7W-9W	63 x H75 mm	Thấu kính: 15°/ 24°/ 36°	
Nhỏ				Thấu kính: 15°/ 24°/ 36°	
Trung bình	D75 mm	10W	85 x H80 mm	Thấu kính: 15°/ 24°/ 36°	
Trung bình				Thấu kính: 15°/ 24°/ 36°	
Trung bình		12W		Thấu kính: 15°/ 24°/ 36°	
Trung bình				Thấu kính: 15°/ 24°/ 36°	
Lớn	D95 mm	20W-25W	105 x H90 mm	Thấu kính: 24°/ 36°	
Lớn				Thấu kính: 24°/ 36°	

KÍCH THƯỚC

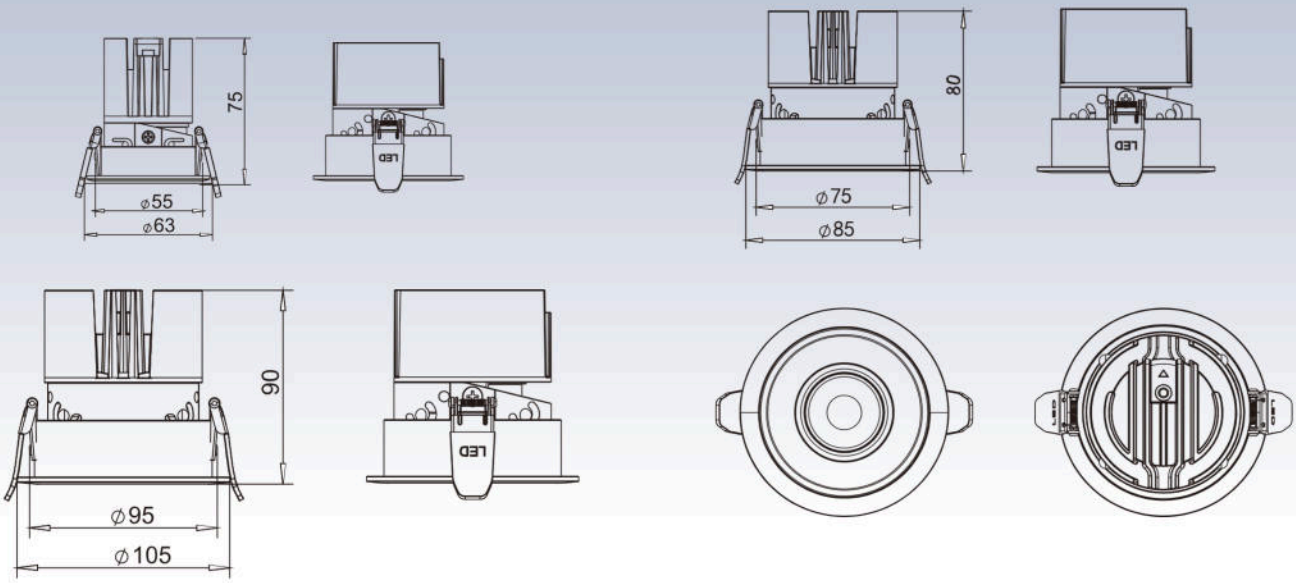

NHIỀU KIỂU DÁNG KẾT HỢP

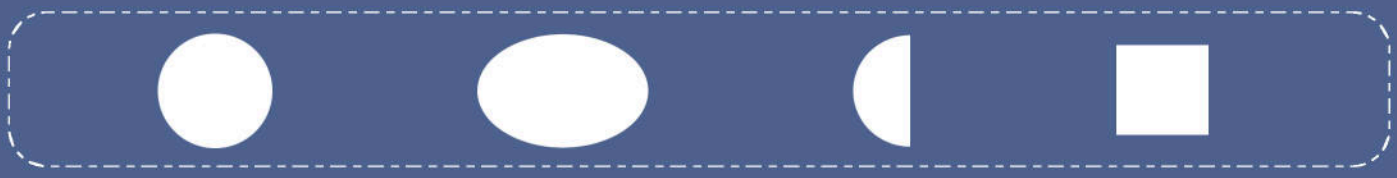









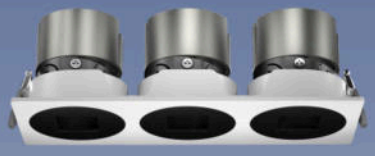

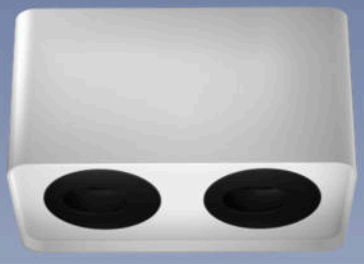



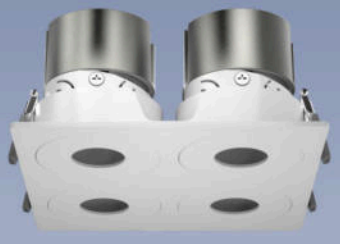













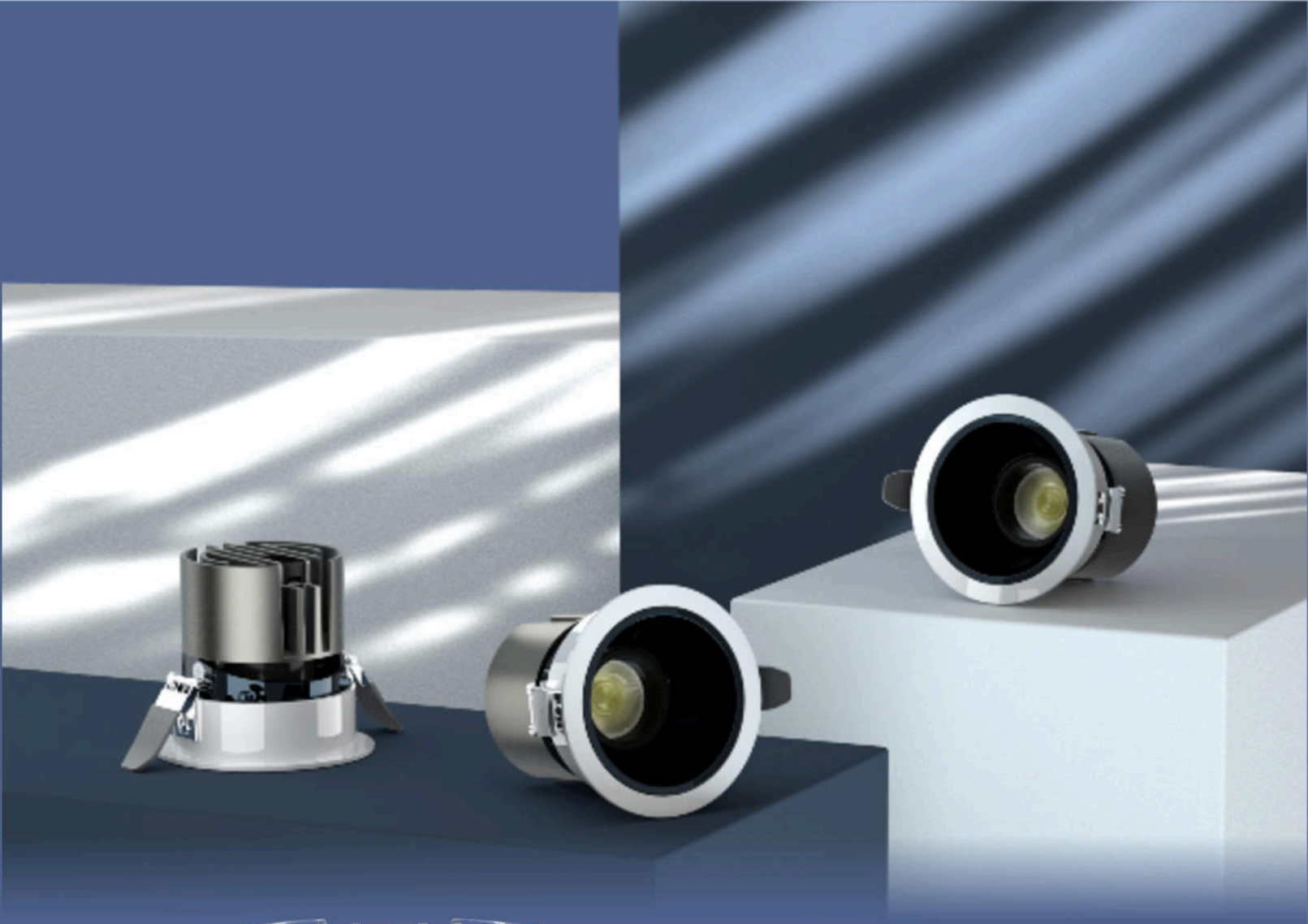



RiCE

CÔNG TY CỔ PHẦN RICE TECH

Địa chỉ: Số nhà 33, đường 3.5 khu đô thị Gamuda garden, phường Trần Phú, quận Hoàng Mai, thành phố Hà Nội
Website: https://ricetech.vn | Hotline: 0946 999 466 | Email: info@ricetech.vn