QUANG MINH series

Dòng sản phẩm SPOT LIGHT đa dụng





R-LIGHTING
THE ART OF LIGHT

Tinh tế sang trọng, chất lượng vượt trội

ĐIỀU CHỈNH GÓC NGHIÊNG

Đèn spot light Quang Minh được thiết kế với cơ chế điều chỉnh góc nghiêng lên đến 30° cho phép người dùng linh hoạt định hướng ánh sáng theo từng nhu cầu sử dụng – từ chiếu điểm, tạo điểm nhấn cho vật thể, đến việc phối hợp ánh sáng trong không gian nội thất, góp phần nâng cao giá trị thẩm mỹ và hiệu quả chiếu sáng tổng thể.

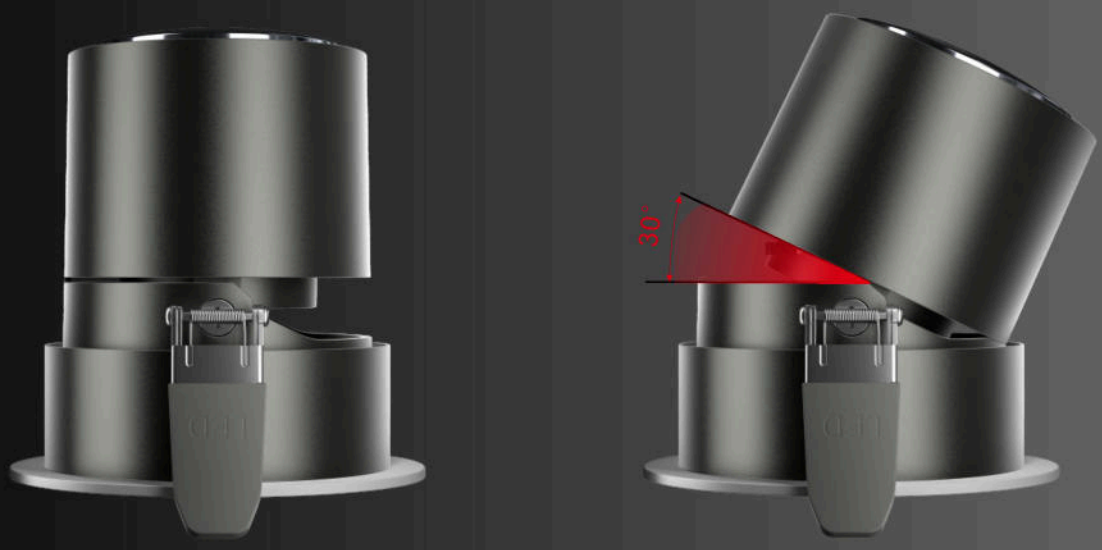

LỰA CHỌN MÀU CHÓA ĐÈN



Màu đen



Màu trắng



Màu xanh lam
(bóng)



Màu vàng hồng
(bóng)



Màu bạc
(bóng)

LỰA CHỌN KIỂU DÁNG

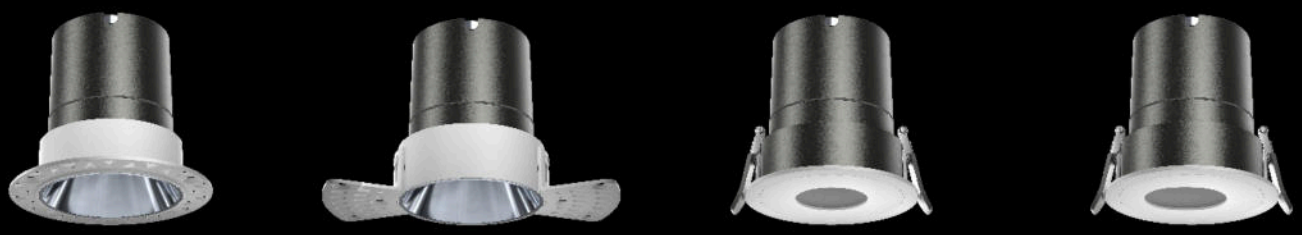

BẢN VẼ KỸ THUẬT

Đơn vị đo: mm

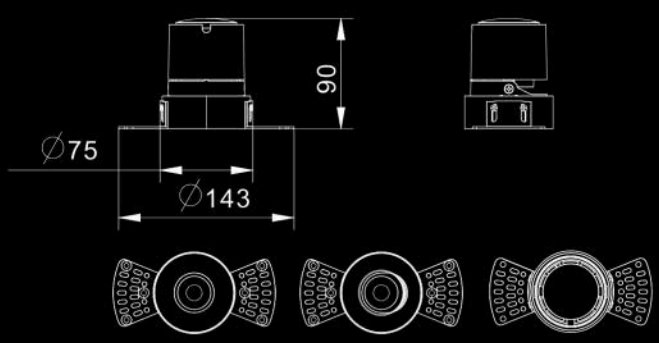

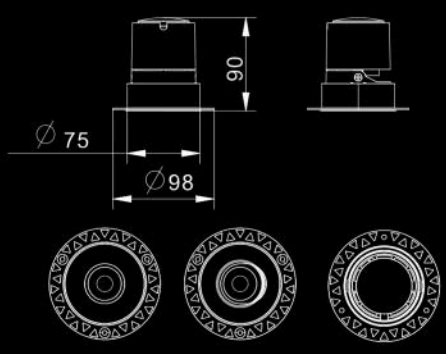



ĐA DẠNG GÓC CHIẾU

Góc chiếu linh hoạt từ 15°, 24°, 36° đến 55° cho phép điều chỉnh ánh sáng phù hợp với mọi không gian và mục đích chiếu sáng, mang lại sự đa dạng trong việc tạo nên bầu không khí hoàn hảo cho từng khu vực.

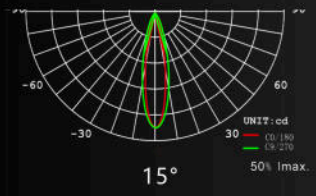

15°

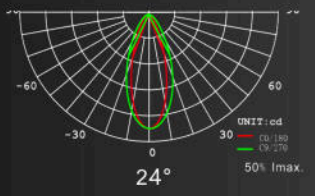

24°

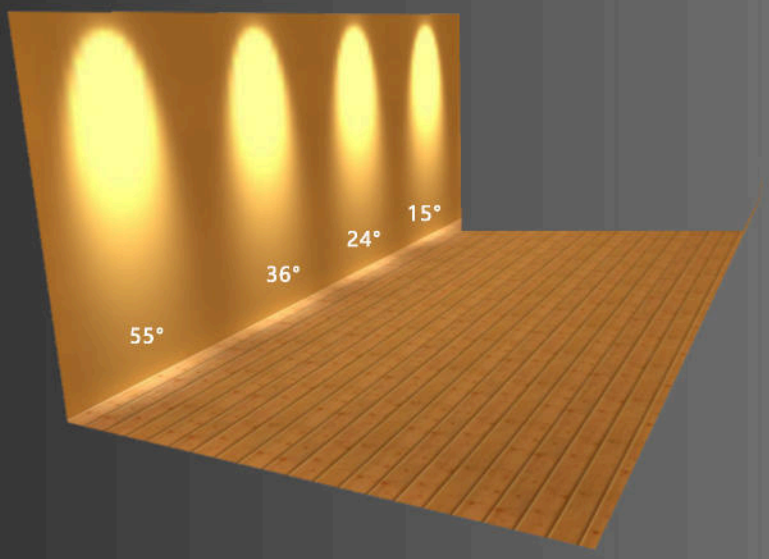

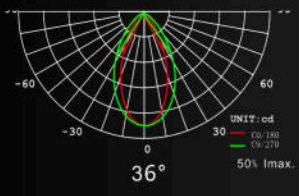

36°

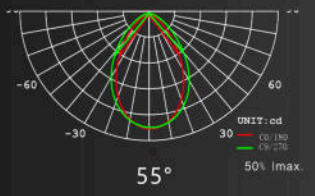

55°

THIẾT KẾ CHỐNG CHÓI

Sử dụng công nghệ chống chói với nguồn sáng được giấu sâu, thấy ánh sáng mà không thấy đèn cùng với thấu kính phản quang được xử lý bề mặt đặc biệt để phản xạ ánh sáng gián tiếp, phân tán đều và hạn chế hiện tượng "ánh sáng gắt" tập trung tại một điểm.

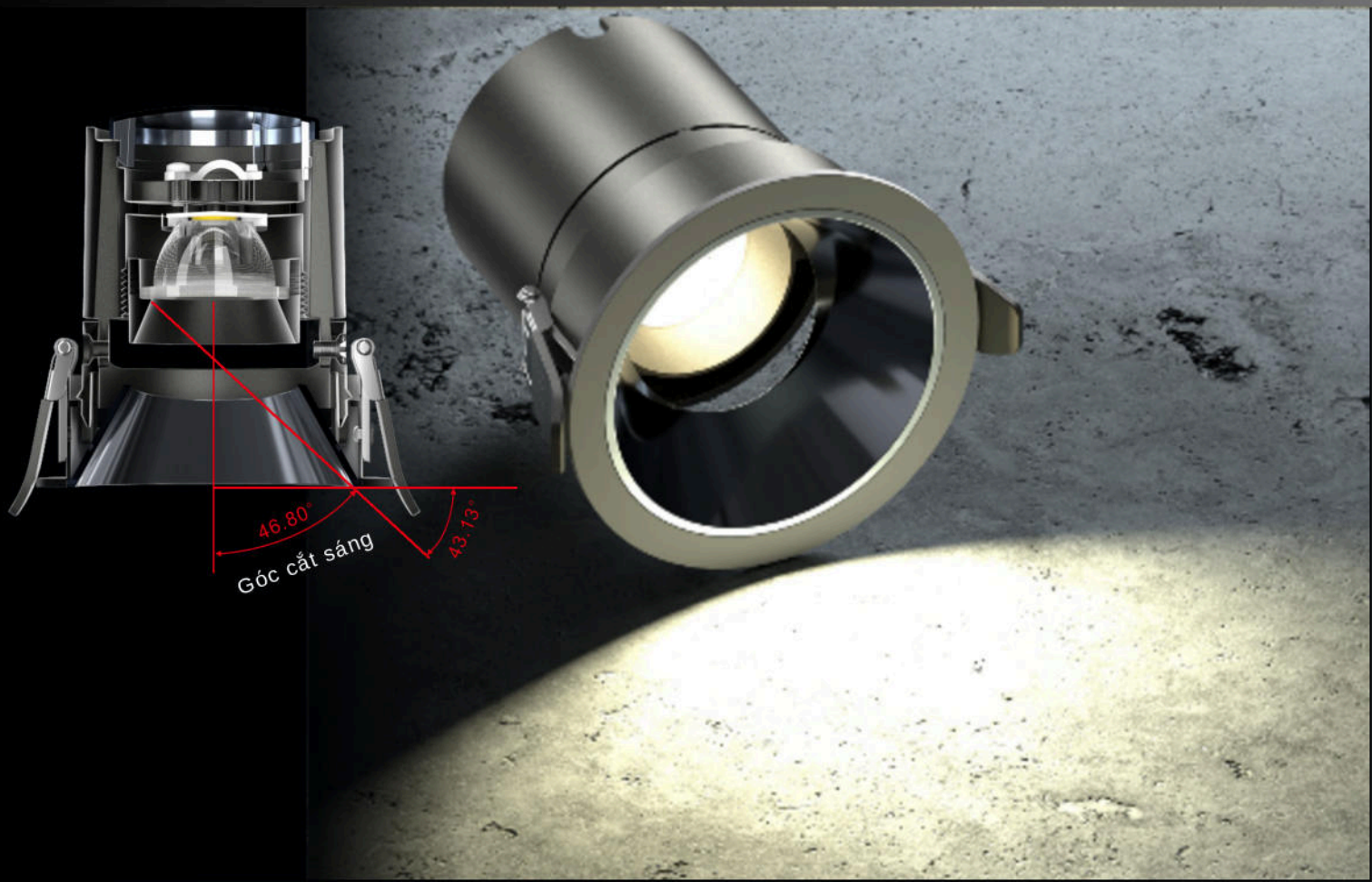



ỨNG DỤNG

Spot light Quang Minh được sử dụng rộng rãi trong các không gian nội thất như: Phòng khách, Phòng ăn, Phòng ngủ...

CÔNG NGHỆ TẢN NHIỆT

Vật liệu vỏ bằng nhôm đúc liền khối, thiết kế cấu trúc tối ưu và ứng dụng công nghệ tản nhiệt đối lưu để làm tăng hiệu quả tản nhiệt giúp tăng tuổi thọ của đèn.

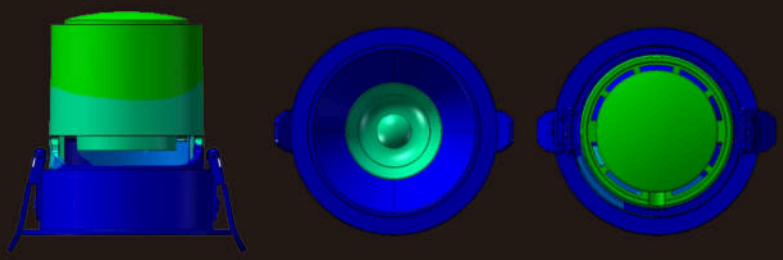

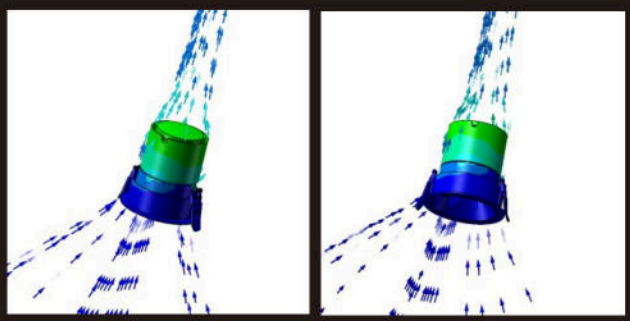

Hình minh họa đối lưu không khí

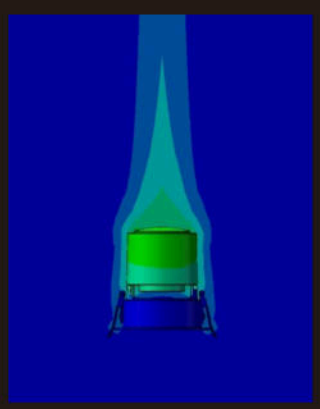

Mô phỏng quá trình tản nhiệt

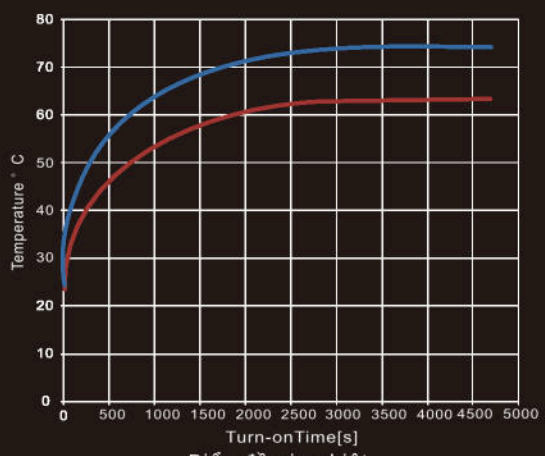

Biểu đồ gia nhiệt

— Vỏ đèn
— Nguồn sáng (chip LED)

Điều kiện mô phỏng:

- Công suất: 10W
- Nhiệt độ môi trường: 30°C

Đánh giá cấu trúc:

- Vỏ đèn tản nhiệt tổng thể hiệu quả và đồng đều, tận dụng tối đa vật liệu, không có vùng mù nào trong cấu trúc tản nhiệt.
- Chênh lệch nhiệt độ giữa chip LED và bên trong vỏ khoảng 10°C, điều này có thể phát huy đầy đủ hiệu suất của chip và duy trì độ suy giảm quang thông thấp.

CẤU TẠO CHI TIẾT

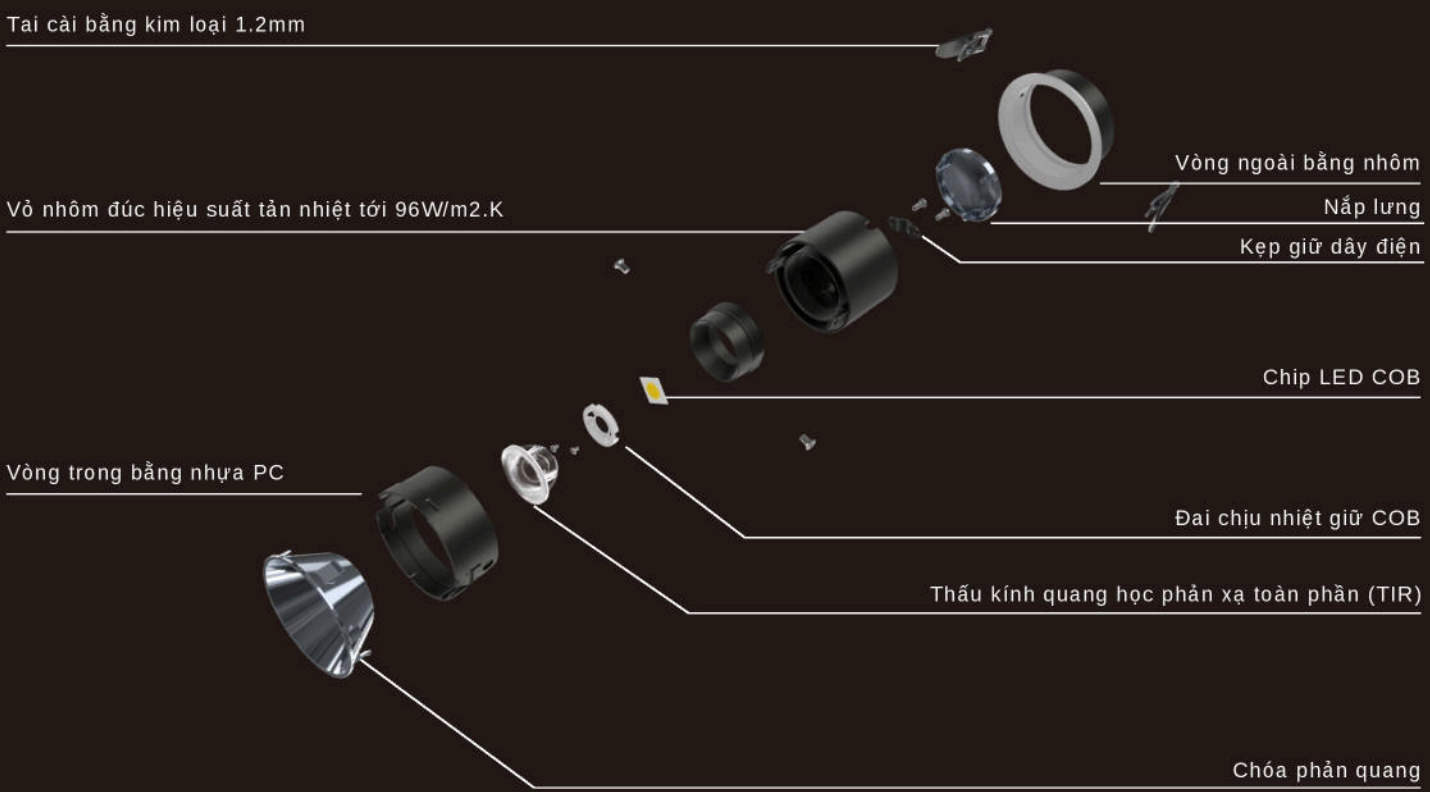

LINH HOẠT CHỌN CÔNG SUẤT VÀ KÍCH THƯỚC




5W-7W




8W-12W




15W-18W




18W-20W

Kích cỡ	Công suất	Lỗ khoét trần	Kích thước	Ghi chú
Nhỏ	5W-7W	D55 mm	64 x 85 mm	Chip LED: Osram COB Hiệu suất: 88 lm/W CRI: >95 CCT: 2700K - 6500K Đội chói: URG<14 Driver: Tunable White
Trung bình	8W-12W	D75 mm	85 x 90 mm	
	15W-20W		85 x 108 mm	
Lớn	15W-20W	D95 mm	104 x 110 mm	



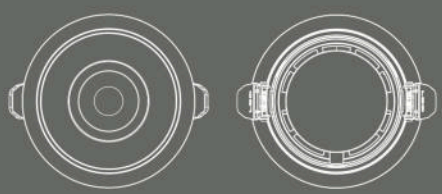

HƯỚNG DẪN LẮP ĐẶT





Đặc điểm nổi bật của sản phẩm:

1. Thiết kế chống chói, giảm thiểu hiệu quả độ chói và cảm giác nhức mắt.
2. Góc độ đèn có thể điều chỉnh linh hoạt để đáp ứng nhu cầu của các không gian khác nhau.
3. Độ hoàn màu (CRI) cao, giúp mắt người nhìn các vật thể rõ nét như dưới ánh sáng tự nhiên.
4. Tuổi thọ cao, tiết kiệm năng lượng và thân thiện với môi trường.
5. Chóa phản quang có thể thay thế, mang đến nhiều lựa chọn phong phú.



RiCE

CÔNG TY CỔ PHẦN RICE TECH

Địa chỉ: Số nhà 33, đường 3.5 khu đô thị Gamuda garden, phường Trần Phú, quận Hoàng Mai, thành phố Hà Nội

Website: https://ricetech.vn | Hotline: 0946 999 466 | Email: info@ricetech.vn